Zespół łożyskowy UCP306 SNR

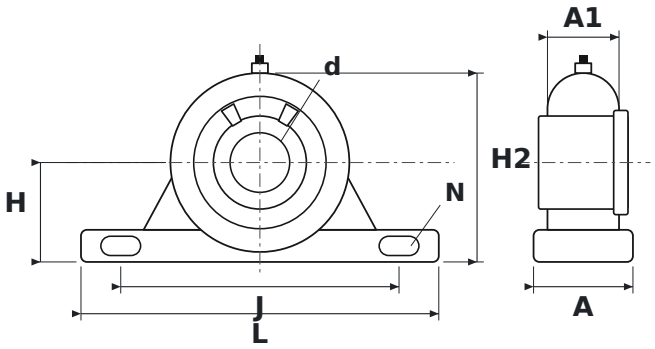

WYMIARY

d	średnica wału	**30 mm**
L	długość oprawy	**180 mm**
H	wysokość osi wału	**50 mm**
H2	wysokość całkowita	**95 mm**
J	rozstaw otworów mocujących	**140 mm**
N	średnica otworu mocującego	**17 mm**
A	szerokość oprawy	**50 mm**
A1	szerokość górnej części oprawy (przy łożysku)	**36 mm**

PARAMETRY

Producent	**SNR**
Symbol producenta	**UCP306**
Elementy toczne	**łożysko kulkowe jednorzędowe**
Masa	**2,06 kg**