Zespół łożyskowy UCP307 TIMKEN

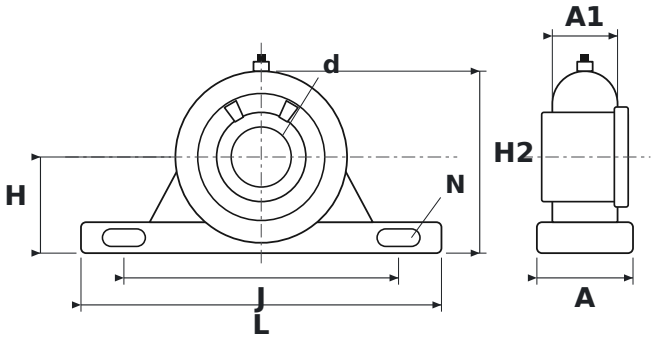

WYMIARY

d	średnica wału	**35 mm**
L	długość oprawy	**210 mm**
H	wysokość osi wału	**56 mm**
H2	wysokość całkowita	**106 mm**
J	rozstaw otworów mocujących	**160 mm**
N	średnica otworu mocującego	**17 mm**
A	szerokość oprawy	**56 mm**
A1	szerokość górnej części oprawy (przy łożysku)	**38 mm**

PARAMETRY

Producent	**TIMKEN**
Symbol producenta	**UCP307**
Elementy toczne	**łożysko kulkowe jednorzędowe**