Zespół łożyskowy UCP308 D1 NSK

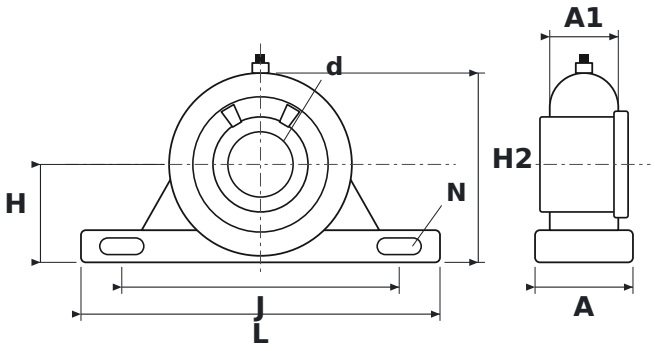

WYMIARY

d	średnica wału	**40 mm**
L	długość oprawy	**220 mm**
H	wysokość osi wału	**60 mm**
H2	wysokość całkowita	**116 mm**
J	rozstaw otworów mocujących	**170 mm**
N	średnica otworu mocującego	**17 mm**
A	szerokość oprawy	**60 mm**
A1	szerokość górnej części oprawy (przy łożysku)	**42 mm**

PARAMETRY

Producent	**NSK**
Symbol producenta	**UCP308 D1**
Elementy toczne	**łożysko kulkowe jednorzędowe**