Zespół łożyskowy UCP310 D1 NSK

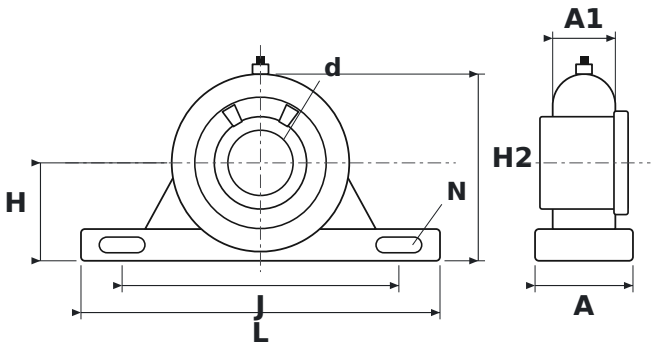

WYMIARY

d	średnica wału	**50 mm**
L	długość oprawy	**275 mm**
H	wysokość osi wału	**75 mm**
H2	wysokość całkowita	**143 mm**
J	rozstaw otworów mocujących	**212 mm**
N	średnica otworu mocującego	**20 mm**
A	szerokość oprawy	**75 mm**
A1	szerokość górnej części oprawy (przy łożysku)	**48 mm**

PARAMETRY

Producent	**NSK**
Symbol producenta	**UCP310 D1**
Elementy toczne	**łożysko kulkowe jednorzędowe**