# Zespół łożyskowy UCP310 D1 NTN

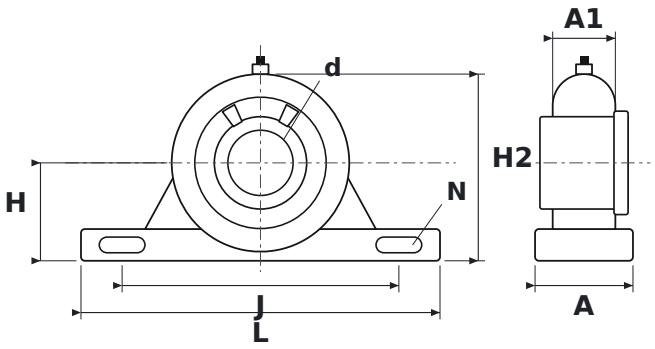


## WYMIARY

| | | |
|---|---|---|
| **d** | średnica wału | **50 mm** |
| **L** | długość oprawy | **275 mm** |
| **H** | wysokość osi wału | **75 mm** |
| **H2** | wysokość całkowita | **143 mm** |
| **J** | rozstaw otworów mocujących | **212 mm** |
| **N** | średnica otworu mocującego | **20 mm** |
| **A** | szerokość oprawy | **75 mm** |
| **A1** | szerokość górnej części oprawy (przy łożysku) | **48 mm** |

## PARAMETRY

| | |
|---|---|
| Producent | **NTN** |
| Symbol producenta | **UCP310 D1** |
| Elementy toczne | **łożysko kulkowe jednorzędowe** |