Zespół łożyskowy UCP311 SNR

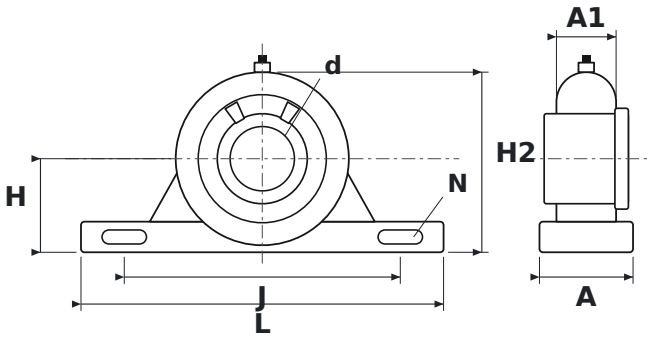

WYMIARY

d	średnica wału	**55 mm**
L	długość oprawy	**310 mm**
H	wysokość osi wału	**80 mm**
H2	wysokość całkowita	**154 mm**
J	rozstaw otworów mocujących	**236 mm**
N	średnica otworu mocującego	**20 mm**
A	szerokość oprawy	**80 mm**
A1	szerokość górnej części oprawy (przy łożysku)	**51 mm**

PARAMETRY

Producent	**SNR**
Symbol producenta	**UCP311**
Elementy toczne	**łożysko kulkowe jednorzędowe**