Zespół łożyskowy UCP312 KOYO

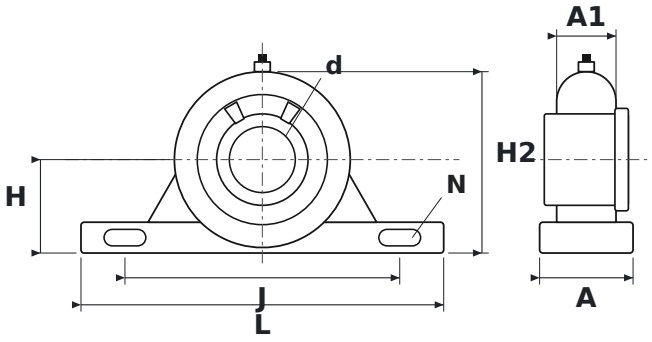

WYMIARY

d	średnica wału	**60 mm**
L	długość oprawy	**330 mm**
H	wysokość osi wału	**85 mm**
H2	wysokość całkowita	**165 mm**
J	rozstaw otworów mocujących	**250 mm**
N	średnica otworu mocującego	**25 mm**
A	szerokość oprawy	**85 mm**
A1	szerokość górnej części oprawy (przy łożysku)	**54 mm**

PARAMETRY

Producent	**KOYO**
Symbol producenta	**UCP312**
Elementy toczne	**łożysko kulkowe jednorzędowe**