Zespół łożyskowy UCP315-48 FYH

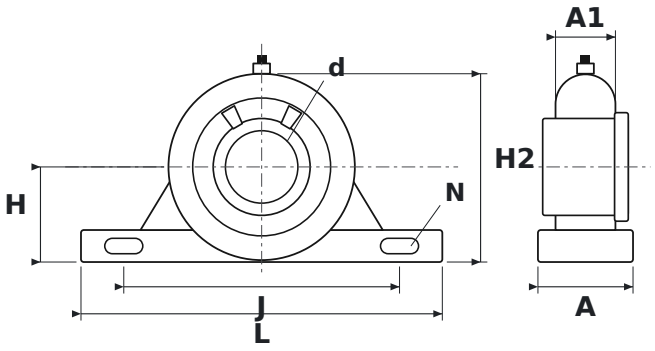

WYMIARY

d	średnica wału	**76,2 mm**
L	długość oprawy	**380 mm**
H	wysokość osi wału	**100 mm**
H2	wysokość całkowita	**198 mm**
J	rozstaw otworów mocujących	**290 mm**
N	średnica otworu mocującego	**27 mm**
A	szerokość oprawy	**100 mm**
A1	szerokość górnej części oprawy (przy łożysku)	**63 mm**

PARAMETRY

Producent	**FYH**
Symbol producenta	**UCP315-48**
Elementy toczne	**łożysko kulkowe jednorzędowe**