Zespół łożyskowy UCP316 D1 NTN

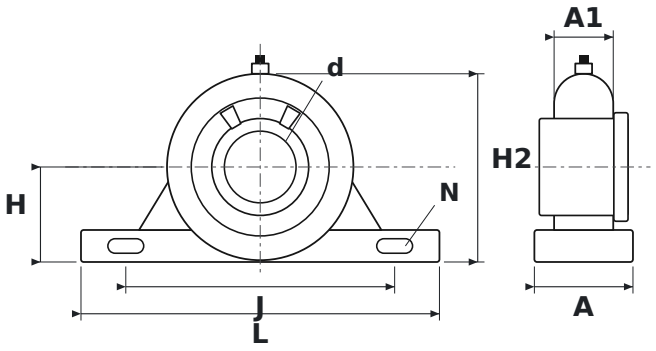

WYMIARY

d	średnica wału	**80 mm**
L	długość oprawy	**400 mm**
H	wysokość osi wału	**106 mm**
H2	wysokość całkowita	**210 mm**
J	rozstaw otworów mocujących	**300 mm**
N	średnica otworu mocującego	**27 mm**
A	szerokość oprawy	**110 mm**
A1	szerokość górnej części oprawy (przy łożysku)	**66 mm**

PARAMETRY

Producent	**NTN**
Symbol producenta	**UCP316 D1**
Elementy toczne	**łożysko kulkowe jednorzędowe**