Zespół łożyskowy UCP317 SNR

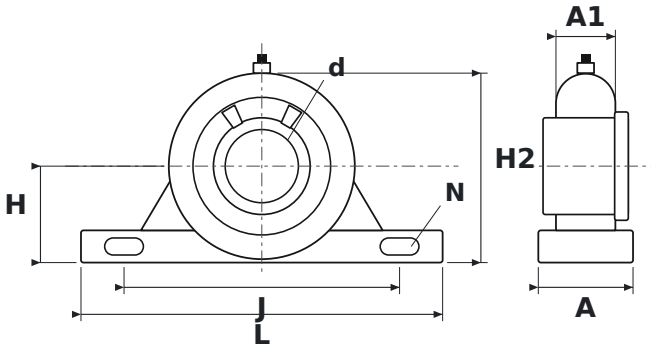

WYMIARY

d	średnica wału	**85 mm**
L	długość oprawy	**420 mm**
H	wysokość osi wału	**112 mm**
H2	wysokość całkowita	**220 mm**
J	rozstaw otworów mocujących	**320 mm**
N	średnica otworu mocującego	**33 mm**
A	szerokość oprawy	**110 mm**
A1	szerokość górnej części oprawy (przy łożysku)	**69 mm**

PARAMETRY

Producent	**SNR**
Symbol producenta	**UCP317**
Elementy toczne	**łożysko kulkowe jednorzędowe**