Zespół łożyskowy UCP318 TIMKEN

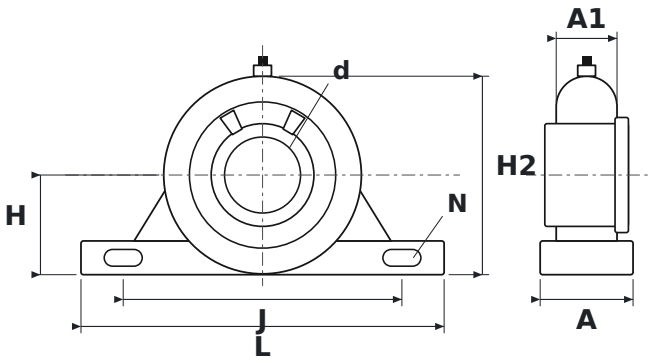

WYMIARY

d	średnica wału	**90 mm**
L	długość oprawy	**430 mm**
H	wysokość osi wału	**118 mm**
H2	wysokość całkowita	**235 mm**
J	rozstaw otworów mocujących	**330 mm**
N	średnica otworu mocującego	**33 mm**
A	szerokość oprawy	**110 mm**
A1	szerokość górnej części oprawy (przy łożysku)	**72 mm**

PARAMETRY

Producent	**TIMKEN**
Symbol producenta	**UCP318**
Elementy toczne	**łożysko kulkowe jednorzędowe**