# Zespół łożyskowy UCP318 ZEN

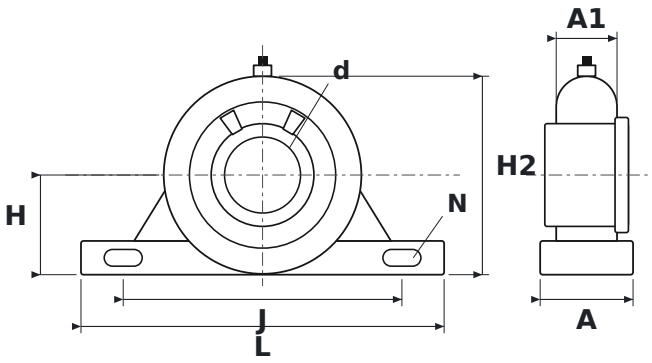


## WYMIARY

| | | |
|---|---|---|
| **d** | średnica wału | **90 mm** |
| **L** | długość oprawy | **430 mm** |
| **H** | wysokość osi wału | **118 mm** |
| **H2** | wysokość całkowita | **235 mm** |
| **J** | rozstaw otworów mocujących | **330 mm** |
| **N** | średnica otworu mocującego | **33 mm** |
| **A** | szerokość oprawy | **110 mm** |
| **A1** | szerokość górnej części oprawy (przy łożysku) | **72 mm** |

## PARAMETRY

| | |
|---|---|
| Producent | **ZEN** |
| Symbol producenta | **UCP318** |
| Elementy toczne | **łożysko kulkowe jednorzędowe** |
| Masa | **20,52 kg** |