# Zespół łożyskowy UCP319 NKE

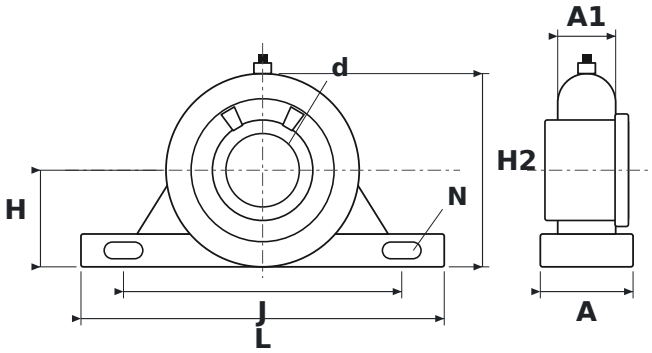


## WYMIARY

| | | |
|---|---|---|
| **d** | średnica wału | **95 mm** |
| **L** | długość oprawy | **470 mm** |
| **H** | wysokość osi wału | **125 mm** |
| **H2** | wysokość całkowita | **250 mm** |
| **J** | rozstaw otworów mocujących | **360 mm** |
| **N** | średnica otworu mocującego | **36 mm** |
| **A** | szerokość oprawy | **120 mm** |
| **A1** | szerokość górnej części oprawy (przy łożysku) | **75 mm** |

## PARAMETRY

| | |
|---|---|
| Producent | **NKE** |
| Symbol producenta | **UCP319** |
| Elementy toczne | **łożysko kulkowe jednorzędowe** |