Zespół łożyskowy UCP319 SNR

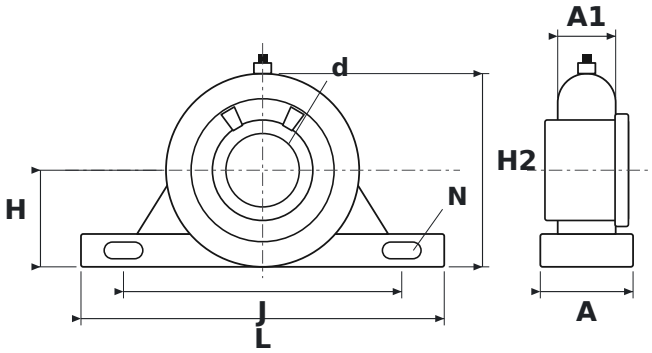

WYMIARY

d	średnica wału	**95 mm**
L	długość oprawy	**470 mm**
H	wysokość osi wału	**125 mm**
H2	wysokość całkowita	**250 mm**
J	rozstaw otworów mocujących	**360 mm**
N	średnica otworu mocującego	**36 mm**
A	szerokość oprawy	**120 mm**
A1	szerokość górnej części oprawy (przy łożysku)	**75 mm**

PARAMETRY

Producent	**SNR**
Symbol producenta	**UCP319**
Elementy toczne	**łożysko kulkowe jednorzędowe**