Zespół łożyskowy UCP320 SKF

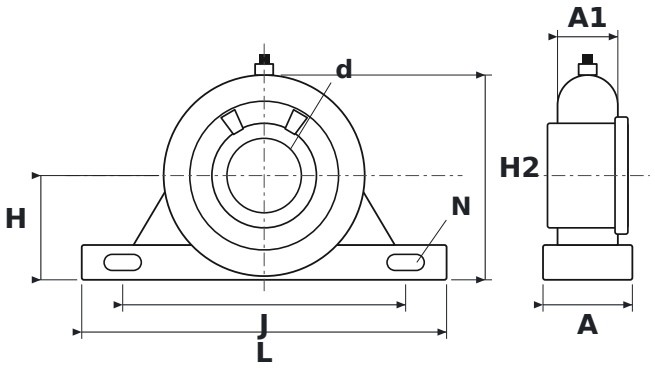

WYMIARY

d	średnica wału	**100 mm**
L	długość oprawy	**490 mm**
H	wysokość osi wału	**140 mm**
H2	wysokość całkowita	**275 mm**
J	rozstaw otworów mocujących	**380 mm**
N	średnica otworu mocującego	**36 mm**
A	szerokość oprawy	**120 mm**
A1	szerokość górnej części oprawy (przy łożysku)	**81 mm**

PARAMETRY

Producent	**SKF**
Symbol producenta	**UCP320**
Elementy toczne	**łożysko kulkowe jednorzędowe**