Zespół łożyskowy UCP328 SNR

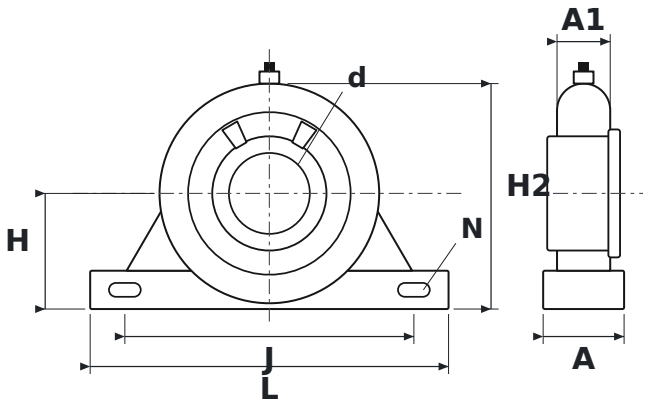

WYMIARY

d	średnica wału	**140 mm**
L	długość oprawy	**620 mm**
H	wysokość osi wału	**200 mm**
H2	wysokość całkowita	**390 mm**
J	rozstaw otworów mocujących	**500 mm**
N	średnica otworu mocującego	**40 mm**
A	szerokość oprawy	**140 mm**
A1	szerokość górnej części oprawy (przy łożysku)	**92 mm**

PARAMETRY

Producent	**SNR**
Symbol producenta	**UCP328**
Elementy toczne	**łożysko kulkowe jednorzędowe**