# Zespół łożyskowy UCPA207-20 J KOYO

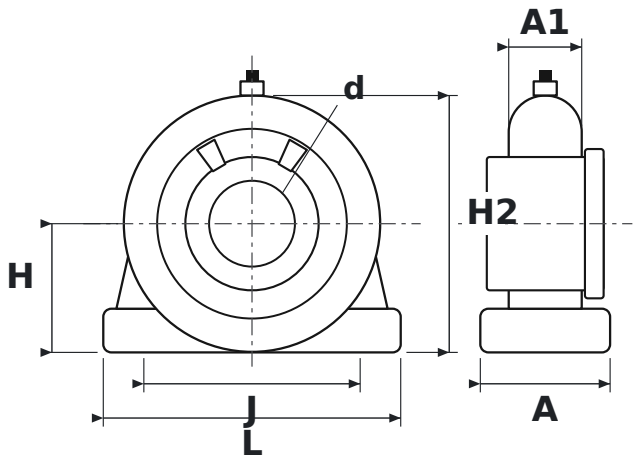


## WYMIARY

| | | |
|---|---|---|
| **d** | średnica wału | **31,75 mm** |
| **L** | długość oprawy | **110 mm** |
| **H** | wysokość osi wału | **47,6 mm** |
| **H2** | wysokość całkowita | **95 mm** |
| **J** | rozstaw otworów mocujących | **80 mm** |
| **A** | szerokość oprawy | **48 mm** |
| **A1** | szerokość górnej części oprawy (przy łożysku) | **27 mm** |

## PARAMETRY

| | |
|---|---|
| Producent | **KOYO** |
| Symbol producenta | **UCPA207-20 J** |
| Elementy toczne | **łożysko kulkowe jednorzędowe** |