Zespół łożyskowy UCPA207-20-J7 FAG

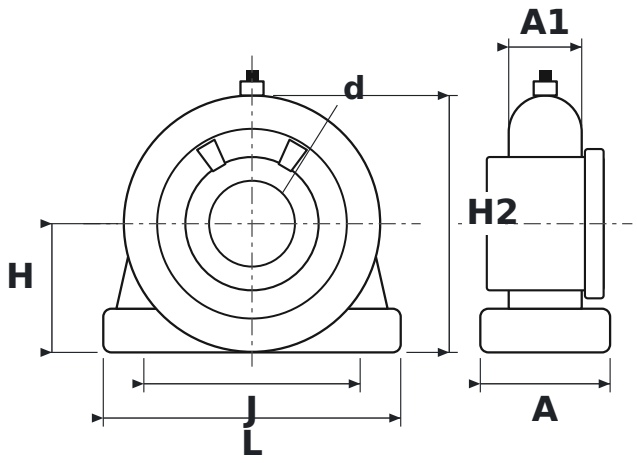

WYMIARY

d	średnica wału	**31,75 mm**
L	długość oprawy	**110 mm**
H	wysokość osi wału	**47,6 mm**
H2	wysokość całkowita	**95 mm**
J	rozstaw otworów mocujących	**80 mm**
A	szerokość oprawy	**48 mm**
A1	szerokość górnej części oprawy (przy łożysku)	**27 mm**

PARAMETRY

Producent	**FAG**
Symbol producenta	**UCPA207-20-J7**
Elementy toczne	**łożysko kulkowe jednorzędowe**