Zespół łożyskowy UCPA209 SNR

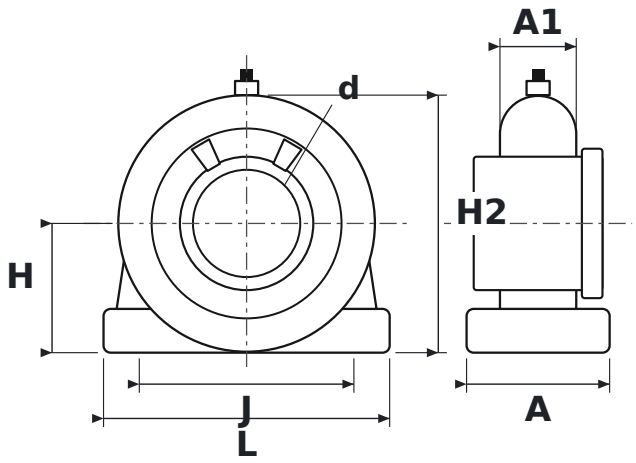

WYMIARY

d	średnica wału	**45 mm**
L	długość oprawy	**120 mm**
H	wysokość osi wału	**54,2 mm**
H2	wysokość całkowita	**108 mm**
J	rozstaw otworów mocujących	**90 mm**
A	szerokość oprawy	**60 mm**
A1	szerokość górnej części oprawy (przy łożysku)	**32 mm**

PARAMETRY

Producent	**SNR**
Symbol producenta	**UCPA209**
Elementy toczne	**łożysko kulkowe jednorzędowe**
Masa	**2,142 kg**