Zespół łożyskowy UCPH204-12 FYH

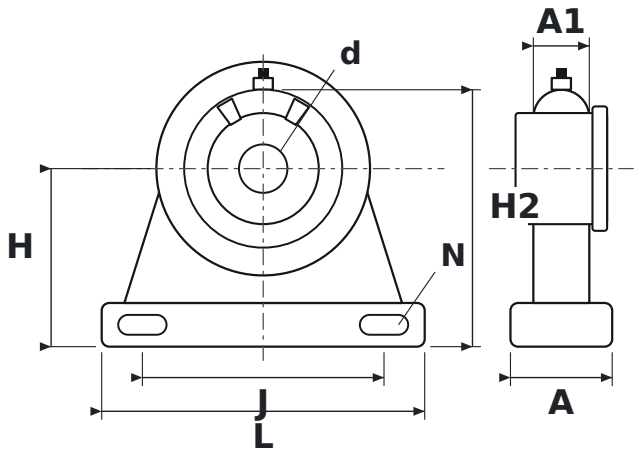

WYMIARY

d	średnica wału	**19,05 mm**
L	długość oprawy	**127 mm**
H	wysokość osi wału	**70 mm**
H2	wysokość całkowita	**101 mm**
J	rozstaw otworów mocujących	**95 mm**
N	średnica otworu mocującego	**13 mm**
A	szerokość oprawy	**40 mm**
A1	szerokość górnej części oprawy (przy łożysku)	**22 mm**

PARAMETRY

Producent	**FYH**
Symbol producenta	**UCPH204-12**
Elementy toczne	**łożysko kulkowe jednorzędowe**