Zespół łożyskowy UCPH205 FYH

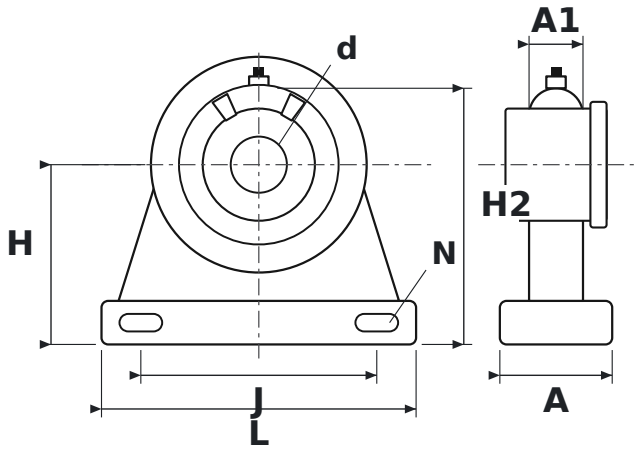

WYMIARY

d	średnica wału	**25 mm**
L	długość oprawy	**140 mm**
H	wysokość osi wału	**80 mm**
H2	wysokość całkowita	**114 mm**
J	rozstaw otworów mocujących	**105 mm**
N	średnica otworu mocującego	**13 mm**
A	szerokość oprawy	**50 mm**
A1	szerokość górnej części oprawy (przy łożysku)	**24 mm**

PARAMETRY

Producent	**FYH**
Symbol producenta	**UCPH205**
Elementy toczne	**łożysko kulkowe jednorzędowe**