Zespół łożyskowy UCPH207 ZEN

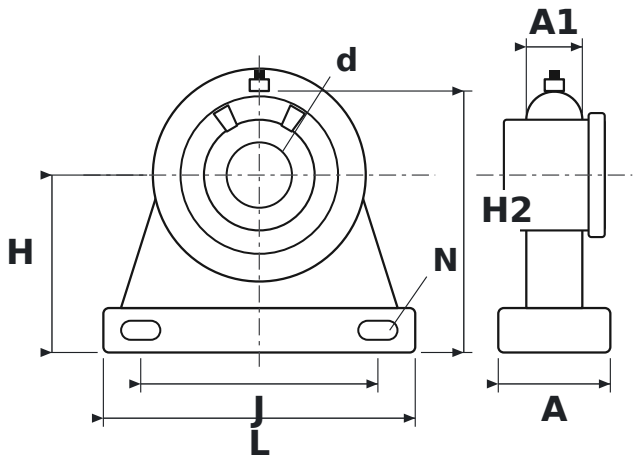

WYMIARY

d	średnica wału	**35 mm**
L	długość oprawy	**167 mm**
H	wysokość osi wału	**95 mm**
H2	wysokość całkowita	**140 mm**
J	rozstaw otworów mocujących	**127 mm**
N	średnica otworu mocującego	**17 mm**
A	szerokość oprawy	**60 mm**
A1	szerokość górnej części oprawy (przy łożysku)	**30 mm**

PARAMETRY

Producent	**ZEN**
Symbol producenta	**UCPH207**
Elementy toczne	**łożysko kulkowe jednorzędowe**