Zespół łożyskowy UCPH209 FYH

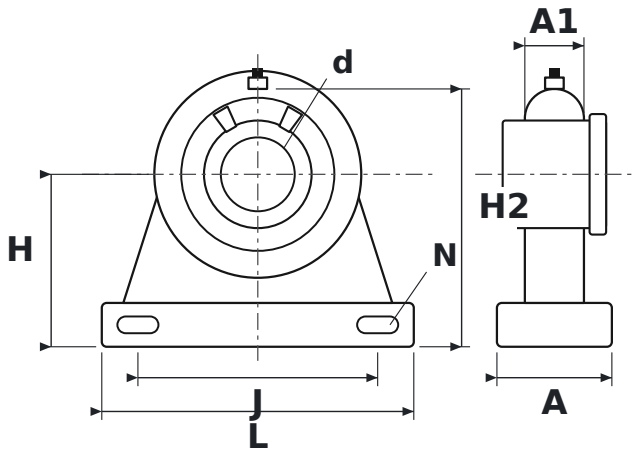

WYMIARY

d	średnica wału	**45 mm**
L	długość oprawy	**190 mm**
H	wysokość osi wału	**105 mm**
H2	wysokość całkowita	**157 mm**
J	rozstaw otworów mocujących	**146 mm**
N	średnica otworu mocującego	**17 mm**
A	szerokość oprawy	**70 mm**
A1	szerokość górnej części oprawy (przy łożysku)	**36 mm**

PARAMETRY

Producent	**FYH**
Symbol producenta	**UCPH209**
Elementy toczne	**łożysko kulkowe jednorzędowe**