Zespół łożyskowy UCSP208 JS6 FYH

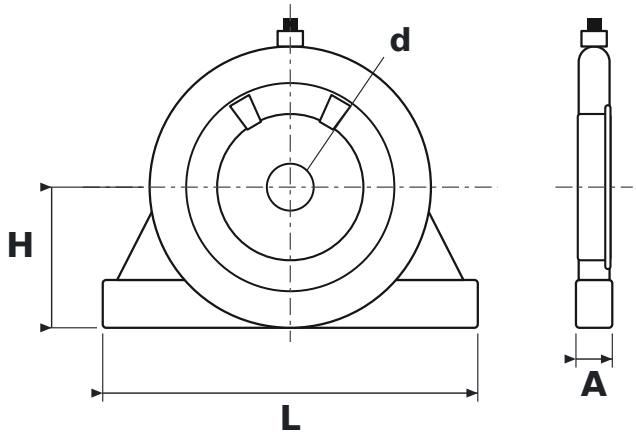

WYMIARY

d	średnica wału	**40 mm**
L	długość oprawy	**320 mm**
H	wysokość osi wału	**120 mm**
A	szerokość oprawy	**31 mm**

PARAMETRY

Producent	**FYH**
Symbol producenta	**UCSP208 JS6**
Elementy toczne	**łożysko kulkowe jednorzędowe**