Zespół łożyskowy UCT202 NKE

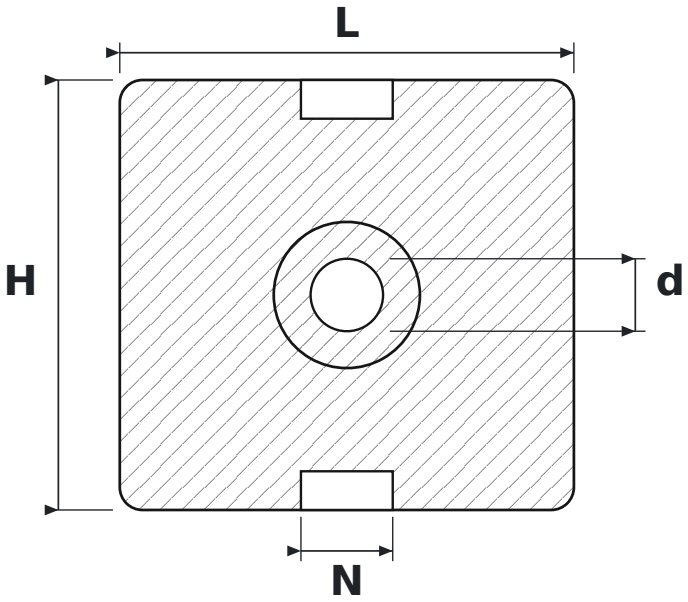

WYMIARY

d	średnica wału	**15 mm**
L	długość oprawy	**94 mm**
H	wysokość oprawy	**89 mm**
N	szerokość rowka prowadzącego	**19 mm**

PARAMETRY

Producent	**NKE**
Symbol producenta	**UCT202**
Elementy toczne	**łożysko kulkowe jednorzędowe**