Zespół łożyskowy UCT203 D1 NTN

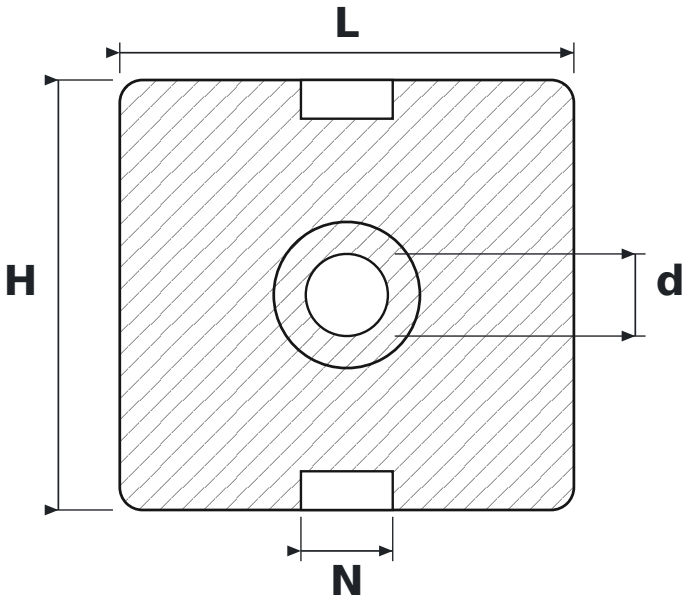

WYMIARY

d	średnica wału	**17 mm**
L	długość oprawy	**94 mm**
H	wysokość oprawy	**89 mm**
N	szerokość rowka prowadzącego	**19 mm**

PARAMETRY

Producent	**NTN**
Symbol producenta	**UCT203 D1**
Elementy toczne	**łożysko kulkowe jednorzędowe**
Masa	**0,799 kg**