Zespół łożyskowy UCT204 TIMKEN

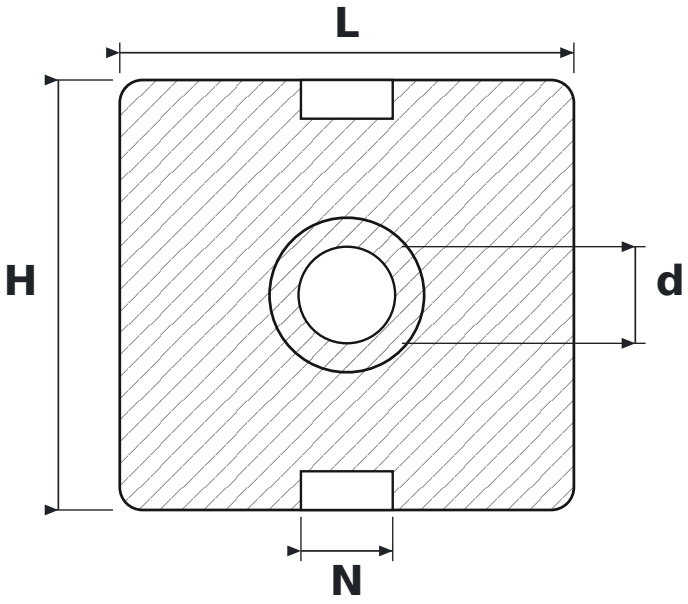

WYMIARY

d	średnica wału	**20 mm**
L	długość oprawy	**94 mm**
H	wysokość oprawy	**89 mm**
N	szerokość rowka prowadzącego	**19 mm**

PARAMETRY

Producent	**TIMKEN**
Symbol producenta	**UCT204**
Elementy toczne	**łożysko kulkowe jednorzędowe**