Zespół łożyskowy UCT205 J KOYO

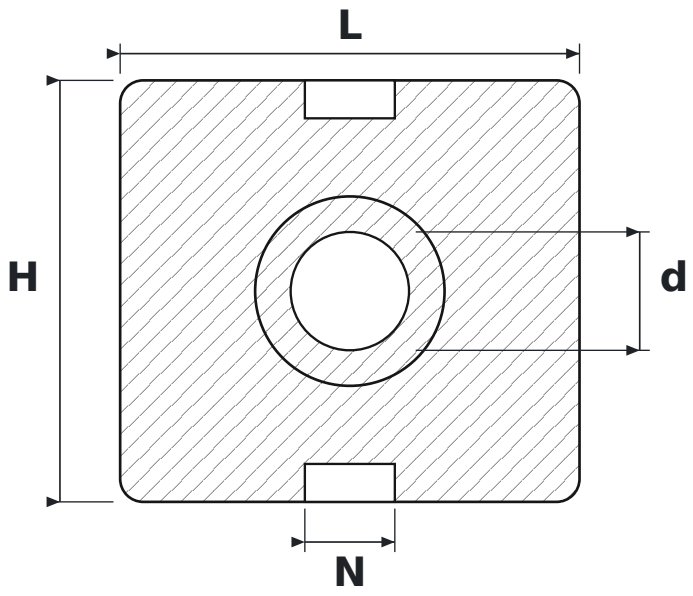

WYMIARY

d	średnica wału	**25 mm**
L	długość oprawy	**97 mm**
H	wysokość oprawy	**89 mm**
N	szerokość rowka prowadzącego	**19 mm**

PARAMETRY

Producent	**KOYO**
Symbol producenta	**UCT205 J**
Elementy toczne	**łożysko kulkowe jednorzędowe**