Zespół łożyskowy UCT206 FYH

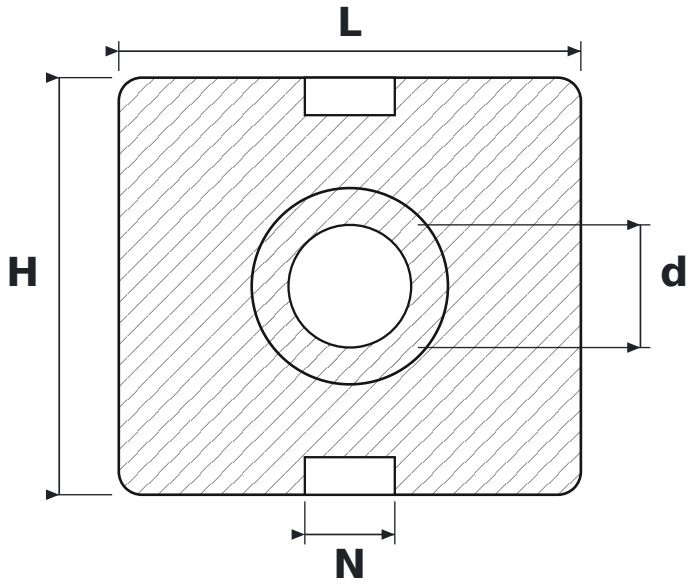

WYMIARY

d	średnica wału	**30 mm**
L	długość oprawy	**113 mm**
H	wysokość oprawy	**102 mm**
N	szerokość rowka prowadzącego	**22 mm**

PARAMETRY

Producent	**FYH**
Symbol producenta	**UCT206**
Elementy toczne	**łożysko kulkowe jednorzędowe**