Zespół łożyskowy UCT206-J7 FAG

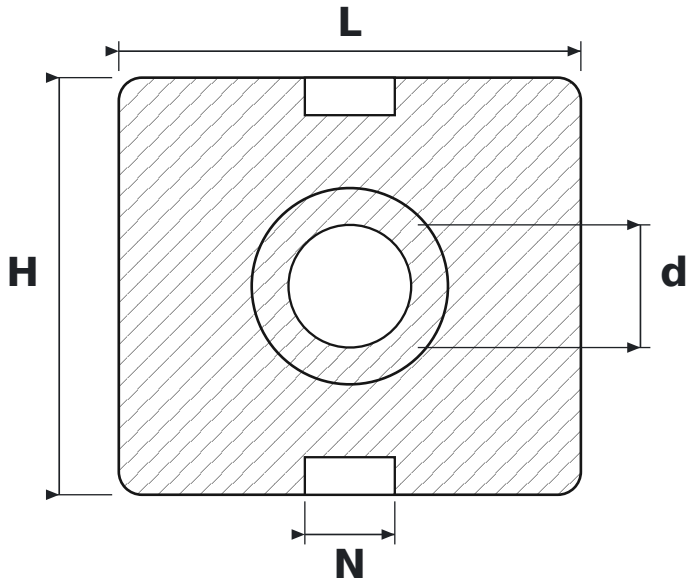

WYMIARY

d	średnica wału	**30 mm**
L	długość oprawy	**113 mm**
H	wysokość oprawy	**102 mm**
N	szerokość rowka prowadzącego	**22 mm**

PARAMETRY

Producent	**FAG**
Symbol producenta	**UCT206-J7**
Elementy toczne	**łożysko kulkowe jednorzędowe**