Zespół łożyskowy UCT207-107 NKE

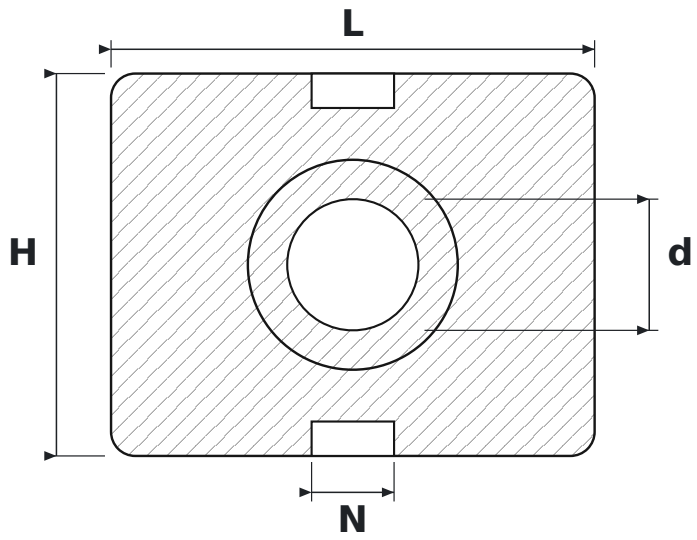

WYMIARY

d	średnica wału	**35 mm**
L	długość oprawy	**129 mm**
H	wysokość oprawy	**102 mm**
N	szerokość rowka prowadzącego	**22 mm**

PARAMETRY

Producent	**NKE**
Symbol producenta	**UCT207-107**
Elementy toczne	**łożysko kulkowe jednorzędowe**