Zespół łożyskowy UCT209 H KOYO

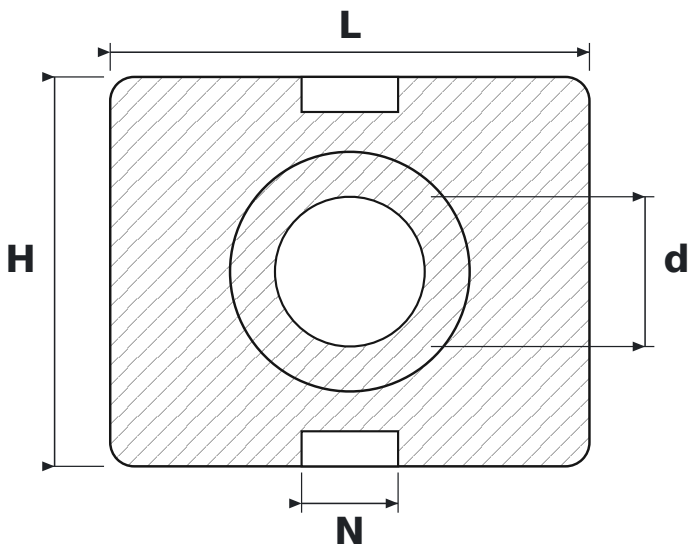

WYMIARY

d	średnica wału	**45 mm**
L	długość oprawy	**144 mm**
H	wysokość oprawy	**117 mm**
N	szerokość rowka prowadzącego	**29 mm**

PARAMETRY

Producent	**KOYO**
Symbol producenta	**UCT209 H**
Elementy toczne	**łożysko kulkowe jednorzędowe**