Zespół łożyskowy UCT211 D1 NTN

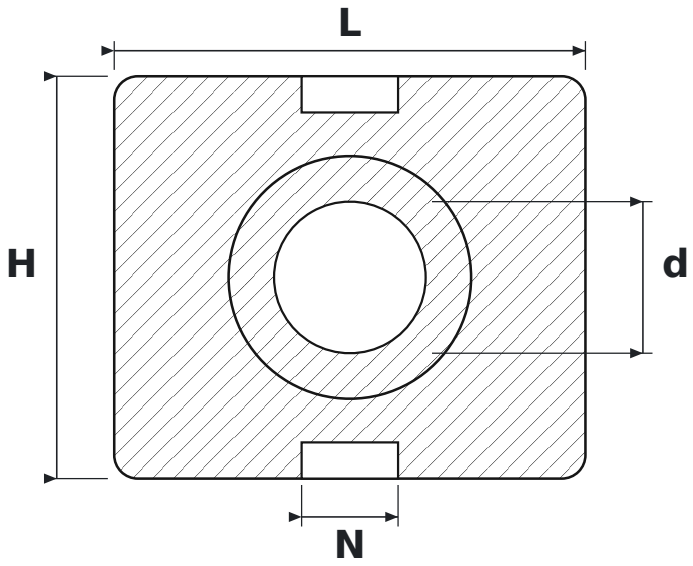

WYMIARY

d	średnica wału	**55 mm**
L	długość oprawy	**171 mm**
H	wysokość oprawy	**146 mm**
N	szerokość rowka prowadzącego	**35 mm**

PARAMETRY

Producent	**NTN**
Symbol producenta	**UCT211 D1**
Elementy toczne	**łożysko kulkowe jednorzędowe**
Masa	**3,961 kg**