Zespół łożyskowy UCT211 FYH

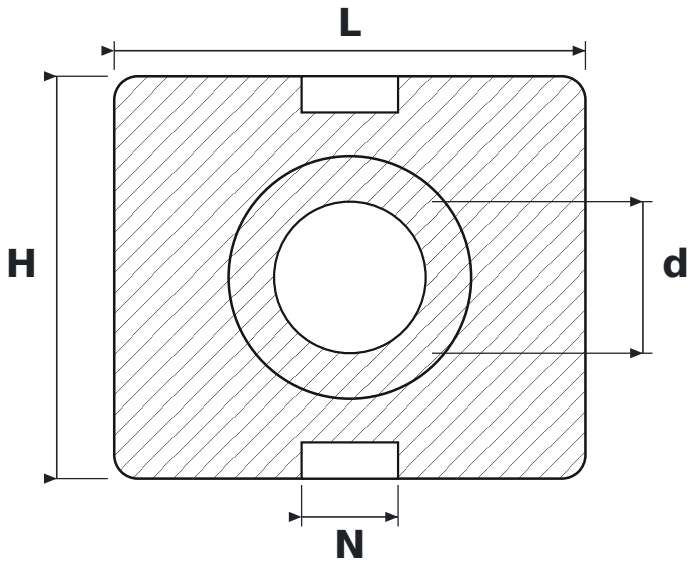

WYMIARY

d	średnica wału	**55 mm**
L	długość oprawy	**171 mm**
H	wysokość oprawy	**146 mm**
N	szerokość rowka prowadzącego	**35 mm**

PARAMETRY

Producent	**FYH**
Symbol producenta	**UCT211**
Elementy toczne	**łożysko kulkowe jednorzędowe**