Zespół łożyskowy UCT213 TIMKEN

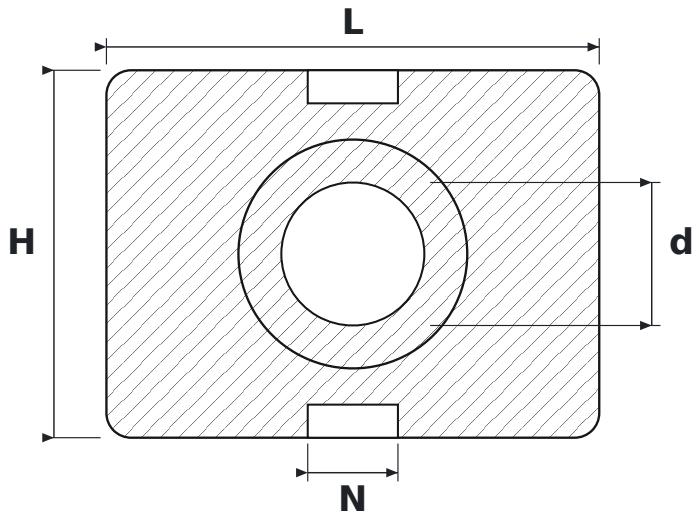

WYMIARY

d	średnica wału	**65 mm**
L	długość oprawy	**224 mm**
H	wysokość oprawy	**167 mm**
N	szerokość rowka prowadzącego	**41 mm**

PARAMETRY

Producent	**TIMKEN**
Symbol producenta	**UCT213**
Elementy toczne	**łożysko kulkowe jednorzędowe**