Zespół łożyskowy UCT214 D1 NTN

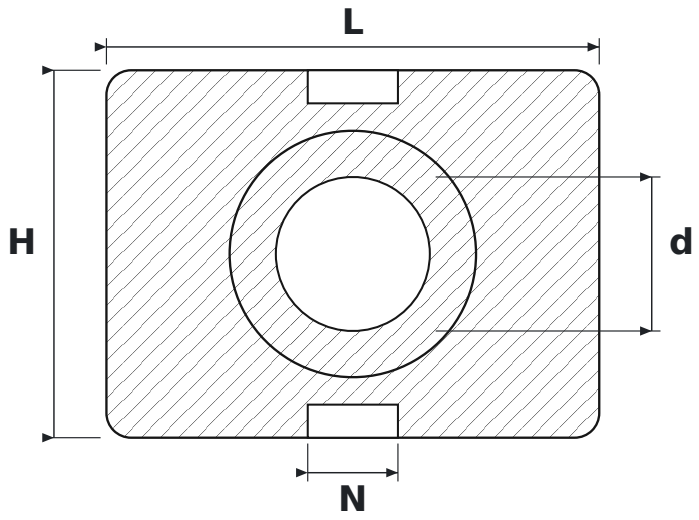

WYMIARY

d	średnica wału	**70 mm**
L	długość oprawy	**224 mm**
H	wysokość oprawy	**167 mm**
N	szerokość rowka prowadzącego	**41 mm**

PARAMETRY

Producent	**NTN**
Symbol producenta	**UCT214 D1**
Elementy toczne	**łożysko kulkowe jednorzędowe**
Masa	**7,3 kg**