Zespół łożyskowy UCT214 ZEN

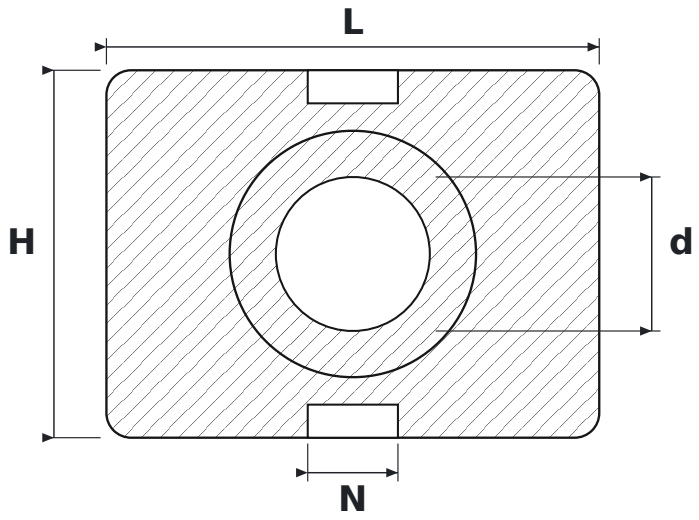

WYMIARY

d	średnica wału	**70 mm**
L	długość oprawy	**224 mm**
H	wysokość oprawy	**167 mm**
N	szerokość rowka prowadzącego	**41 mm**

PARAMETRY

Producent	**ZEN**
Symbol producenta	**UCT214**
Elementy toczne	**łożysko kulkowe jednorzędowe**