Zespół łożyskowy UCT215-J7 FAG

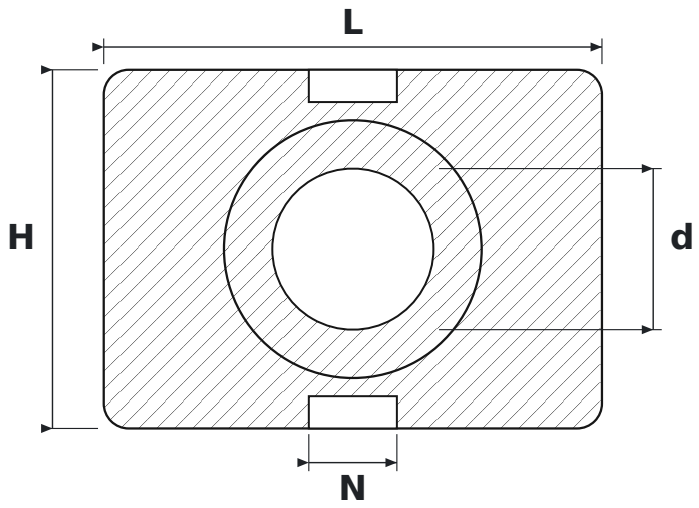

WYMIARY

d	średnica wału	**75 mm**
L	długość oprawy	**232 mm**
H	wysokość oprawy	**167 mm**
N	szerokość rowka prowadzącego	**41 mm**

PARAMETRY

Producent	**FAG**
Symbol producenta	**UCT215-J7**
Elementy toczne	**łożysko kulkowe jednorzędowe**