Zespół łożyskowy UCT215 KOYO

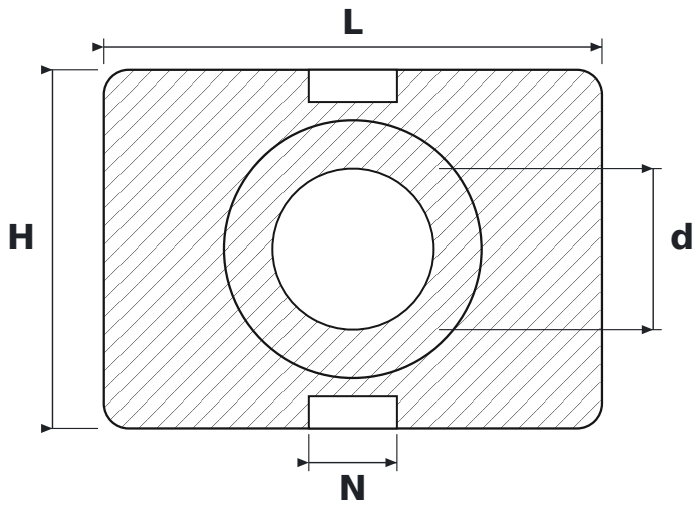

WYMIARY

d	średnica wału	**75 mm**
L	długość oprawy	**232 mm**
H	wysokość oprawy	**167 mm**
N	szerokość rowka prowadzącego	**41 mm**

PARAMETRY

Producent	**KOYO**
Symbol producenta	**UCT215**
Elementy toczne	**łożysko kulkowe jednorzędowe**