Zespół łożyskowy UCT217-52 FYH

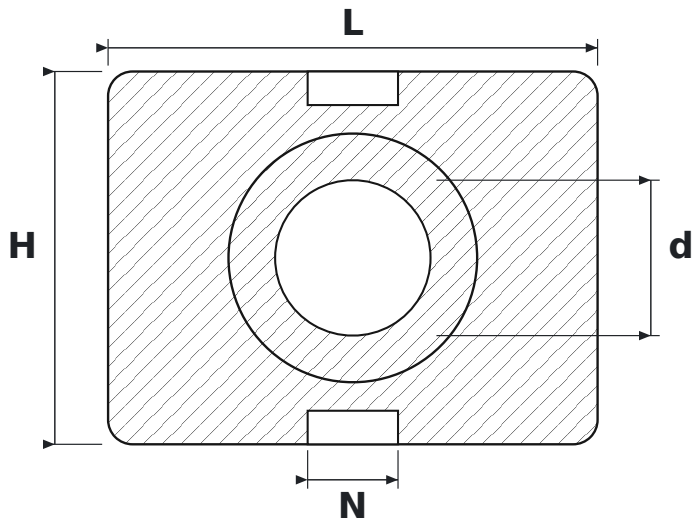

WYMIARY

d	średnica wału	**82,55 mm**
L	długość oprawy	**260 mm**
H	wysokość oprawy	**198 mm**
N	szerokość rowka prowadzącego	**48 mm**

PARAMETRY

Producent	**FYH**
Symbol producenta	**UCT217-52**
Elementy toczne	**łożysko kulkowe jednorzędowe**