Zespół łożyskowy UCT309 D1 NTN

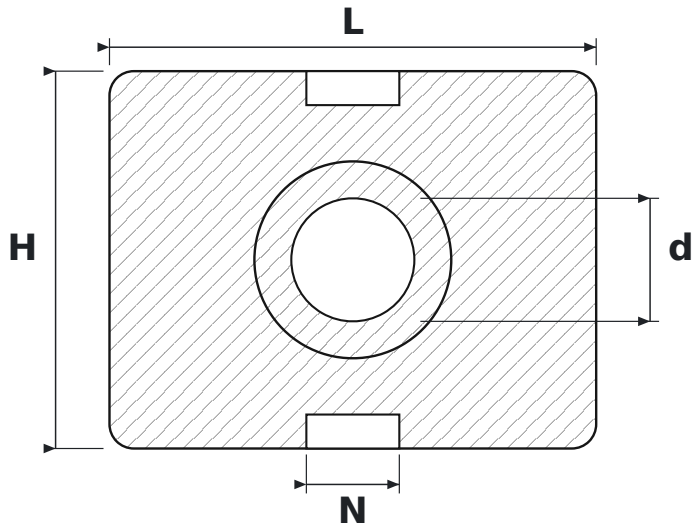

WYMIARY

d	średnica wału	**45 mm**
L	długość oprawy	**178 mm**
H	wysokość oprawy	**138 mm**
N	szerokość rowka prowadzącego	**34 mm**

PARAMETRY

Producent	**NTN**
Symbol producenta	**UCT309 D1**
Elementy toczne	**łożysko kulkowe jednorzędowe**