Zespół łożyskowy UCT312 FYH

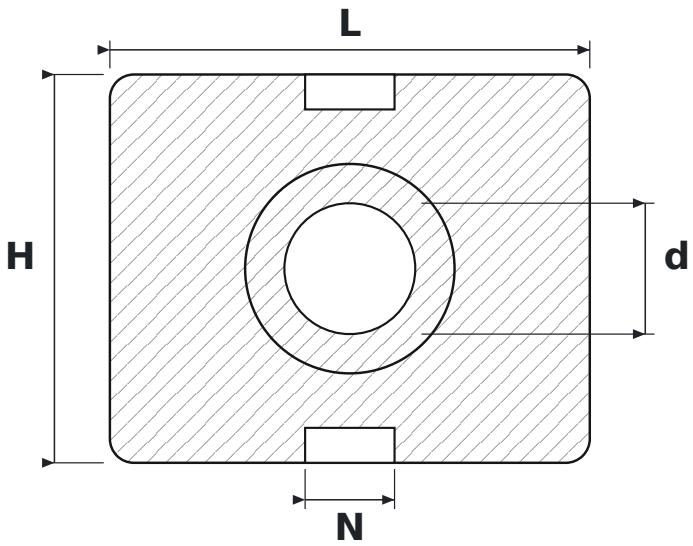

WYMIARY

d	średnica wału	**60 mm**
L	długość oprawy	**220 mm**
H	wysokość oprawy	**178 mm**
N	szerokość rowka prowadzącego	**41 mm**

PARAMETRY

Producent	**FYH**
Symbol producenta	**UCT312**
Elementy toczne	**łożysko kulkowe jednorzędowe**