Zespół łożyskowy UCT316 KOYO

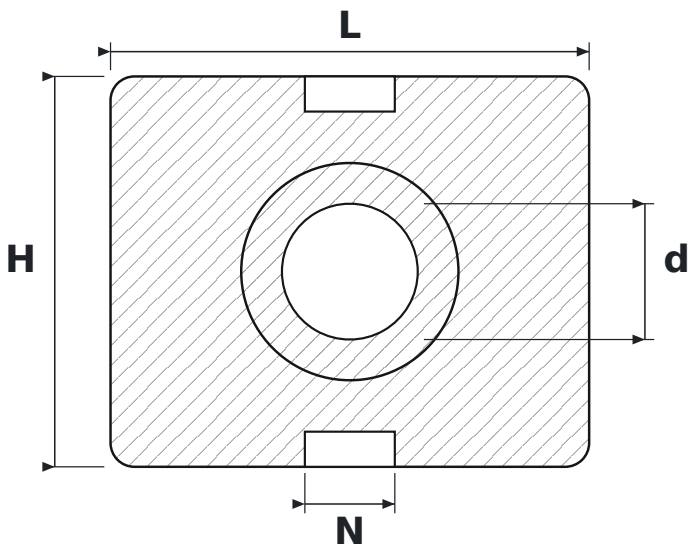

WYMIARY

d	średnica wału	**80 mm**
L	długość oprawy	**282 mm**
H	wysokość oprawy	**230 mm**
N	szerokość rowka prowadzącego	**53 mm**

PARAMETRY

Producent	**KOYO**
Symbol producenta	**UCT316**
Elementy toczne	**łożysko kulkowe jednorzędowe**