Zespół łożyskowy UCT318 D1 NSK

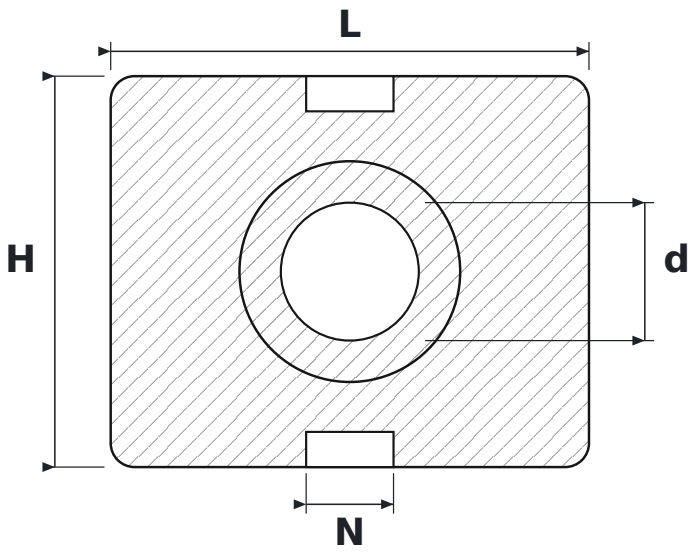

WYMIARY

d	średnica wału	**90 mm**
L	długość oprawy	**312 mm**
H	wysokość oprawy	**255 mm**
N	szerokość rowka prowadzącego	**57 mm**

PARAMETRY

Producent	**NSK**
Symbol producenta	**UCT318 D1**
Elementy toczne	**łożysko kulkowe jednorzędowe**