Zespół łożyskowy UCT318 FYH

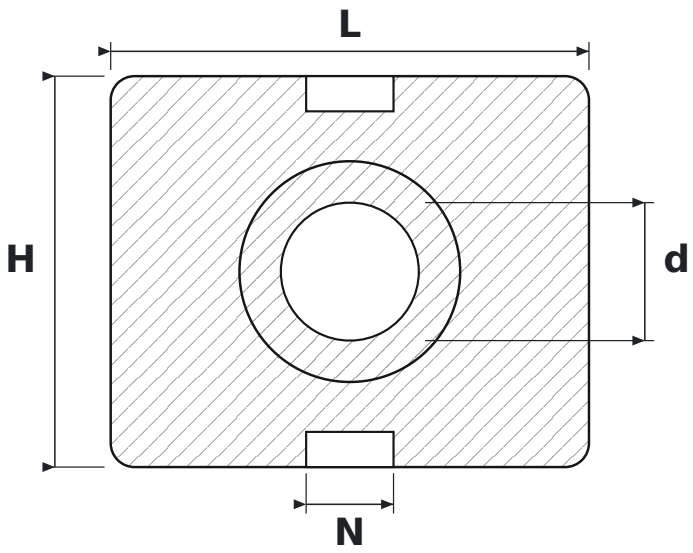

WYMIARY

d	średnica wału	**90 mm**
L	długość oprawy	**312 mm**
H	wysokość oprawy	**255 mm**
N	szerokość rowka prowadzącego	**57 mm**

PARAMETRY

Producent	**FYH**
Symbol producenta	**UCT318**
Elementy toczne	**łożysko kulkowe jednorzędowe**