Zespół łożyskowy UCT322 FYH

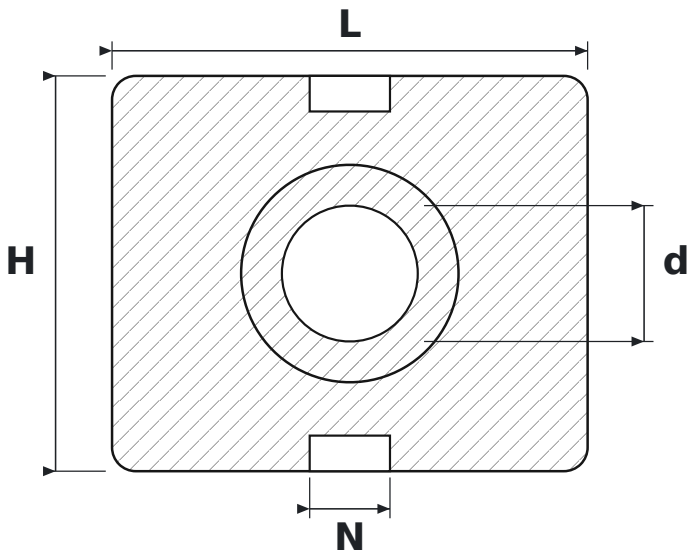

WYMIARY

d	średnica wału	**110 mm**
L	długość oprawy	**385 mm**
H	wysokość oprawy	**320 mm**
N	szerokość rowka prowadzącego	**65 mm**

PARAMETRY

Producent	**FYH**
Symbol producenta	**UCT322**
Elementy toczne	**łożysko kulkowe jednorzędowe**