Zespół łożyskowy UCT328 FYH

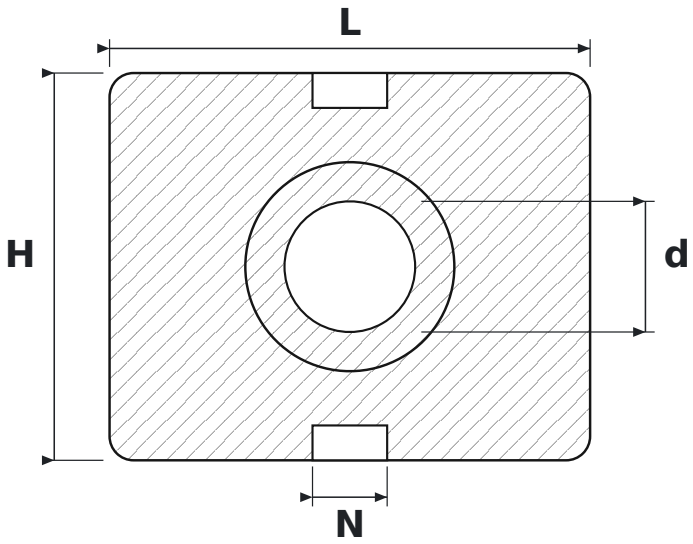

WYMIARY

d	średnica wału	**140 mm**
L	długość oprawy	**515 mm**
H	wysokość oprawy	**415 mm**
N	szerokość rowka prowadzącego	**80 mm**

PARAMETRY

Producent	**FYH**
Symbol producenta	**UCT328**
Elementy toczne	**łożysko kulkowe jednorzędowe**