Zespół łożyskowy UKC206 FYH

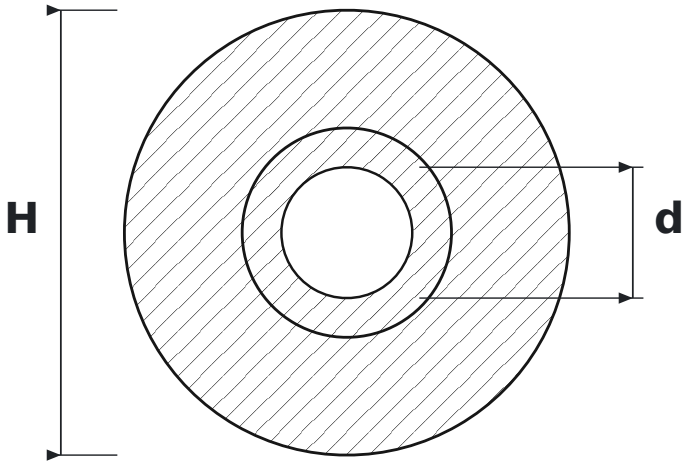

WYMIARY

d	średnica wału	**25 mm**
H	średnica oprawy	**85 mm**

PARAMETRY

Producent	**FYH**
Symbol producenta	**UKC206**
Elementy toczne	**łożysko kulkowe jednorzędowe**