Zespół łożyskowy UKF205 D1 NSK

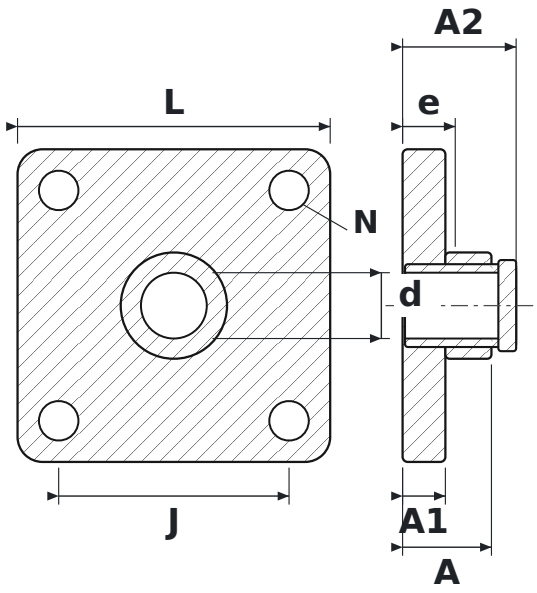

WYMIARY

d	średnica wału	**20 mm**
L	długość oprawy	**95 mm**
J	rozstaw otworów mocujących	**70 mm**
N	średnica otworu mocującego	**12 mm**
A	szerokość całkowita oprawy (od powierzchni montażowej)	**27 mm**
A1	grubość kołnierza	**13 mm**
A2	długość całkowita z wystającym pierścieniem wewnętrznym	**34,5 mm**
e	od powierzchni montażowej do środka łożyska	**16 mm**

PARAMETRY

Producent	**NSK**
Symbol producenta	**UKF205 D1**
Elementy toczne	**łożysko kulkowe jednorzędowe**