Zespół łożyskowy UKF207 J KOYO

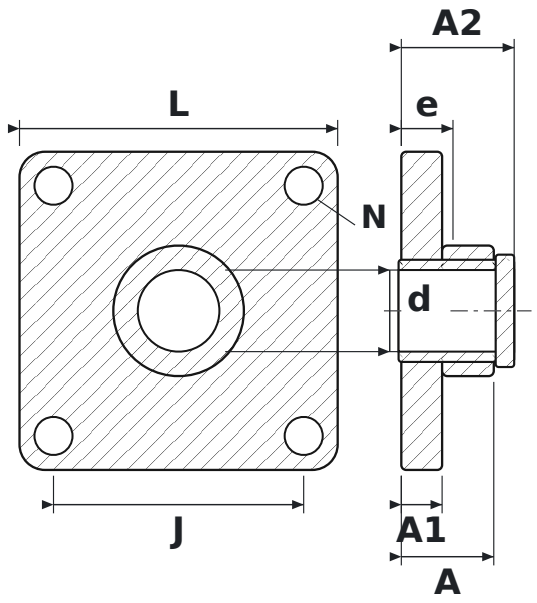

WYMIARY

d	średnica wału	**30 mm**
L	długość oprawy	**117 mm**
J	rozstaw otworów mocujących	**92 mm**
N	średnica otworu mocującego	**14 mm**
A	szerokość całkowita oprawy (od powierzchni montażowej)	**34 mm**
A1	grubość kołnierza	**15 mm**
A2	długość całkowita z wystającym pierścieniem wewnętrznym	**41,5 mm**
e	od powierzchni montażowej do środka łożyska	**19 mm**

PARAMETRY

Producent	**KOYO**
Symbol producenta	**UKF207 J**
Elementy toczne	**łożysko kulkowe jednorzędowe**